ГАРАНТИЙНЫЕ ОБЯЗАТЕЛЬСТВА.

1. Изготовитель гарантирует соответствие мебели требованиям ГОСТ 16371-2014 "Мебель. Общие технические условия" при соблюдении условий

транспортировки, хранения, сборки (для мебели, поставляемой в разобранном виде), эксплуатации.

2. Гарантийный срок эксплуатации мебели 24 мес. Гарантийный срок при розничной продаже через торговую сеть исчисляется со дня продажи мебели, при вне розничном распределении- со дня получения ее потребителем.

3. Предприятие оставляет за собой право на замену фурнитуры и метизов, не влияющих на изменение конструкции и качества изделия.

ПРАВИЛА УХОДА И ЭКСПЛУАТАЦИИ.

Для сохранения эксплуатационных и эстетических качеств мебели в течении длительного срока необходимо соблюдать условия её хранения, правил эксплуатации и ухода.

1. Мебель рекомендуется эксплуатировать в проветриваемом, сухом помещении с температурой воздуха не ниже +10 С и относительной влажностью воздуха 15-65 %.

2. При эксплуатации изделий, имеющих стеклянные створки, полки и зеркала необходимо помнить, что эксплуатация стеклоизделий и зеркал с трещиной сопряжено с риском получения травмы. При появлении трещин надо немедленно заменить стеклоизделие.

3. В процессе эксплуатации мебели возможно ослабление крепежной фурнитуры-необходимо периодически подтягивать их.

4. Во избежании потери товарного вида мебель и зеркала рекомендуется защищать от прямых солнечных лучей, не должна размещаться вблизи отопительных приборов, сырых и холодных стен (может привести к изменению цвета и отслоению пленки).

5. Не допускать попадания воды и технических жидкостей на поверхность мебели, не следует ставить на поверхность горячие предметы без теплоизоляционной прокладки.

6. Беречь поверхность мебели от механических повреждений.

7. Поверхность мебели можно чистить влажной тканью с применением средств по уходу за мебелью с последующей протиркой насухо. Запрещено применять эфир, ацетон, бензин и др.средства содержащие спирт и растворитель по скольку печатный рисунок на фасадах не устойчив к их воздействию!!!

8. Фасадную часть следует чистить мягкой тканью с применением хозяйственного мыла, после чего вытирать насухо. Не использовать для чистки наждачную бумагу, соду и др. средства, содержащие абразивные материалы.

Страна производства: Россия
Производитель NaHOUSE
Тумба «Модерн» (арт.ТГ-01)

NaHOUSE

Инструкция по сборке

Тумба «Модерн» (арт. ТГ-01)

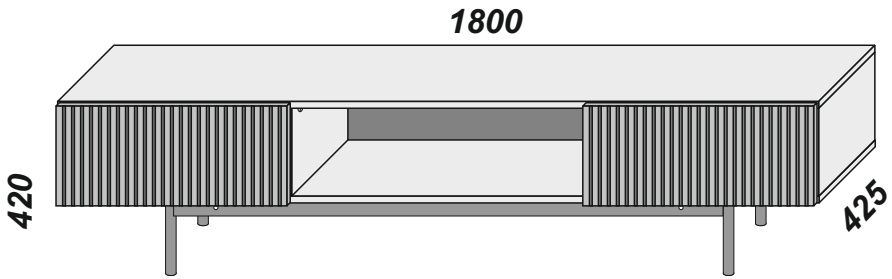

ОБЩИЕ ТЕХНИЧЕСКИЕ УКАЗАНИЯ ПО СБОРКЕ.

Перед сборкой внимательно ознакомьтесь с данной инструкцией, проверьте комплектность деталей и фурнитуры по комплектовочной ведомости. Для сборки элементов желательно воспользоваться помощью квалифицированных специалистов.

Во избежании появления царапин, сборку необходимо проводить на мягком подстилочном материале.

Согласно схеме сборки прикрепить необходимую фурнитуру. Рекомендуется монтировать каркас в горизонтальном положении.

В мебельном наборе могут быть конструктивные изменения, не указанные в данной инструкции и не ухудшающие качество изделия, так как мы постоянно работаем над улучшением производимой продукции.

Внимание!!! Сохраняйте упаковку до полной сборки изделия.

- видеоинструкция по сборке

Схема сборки

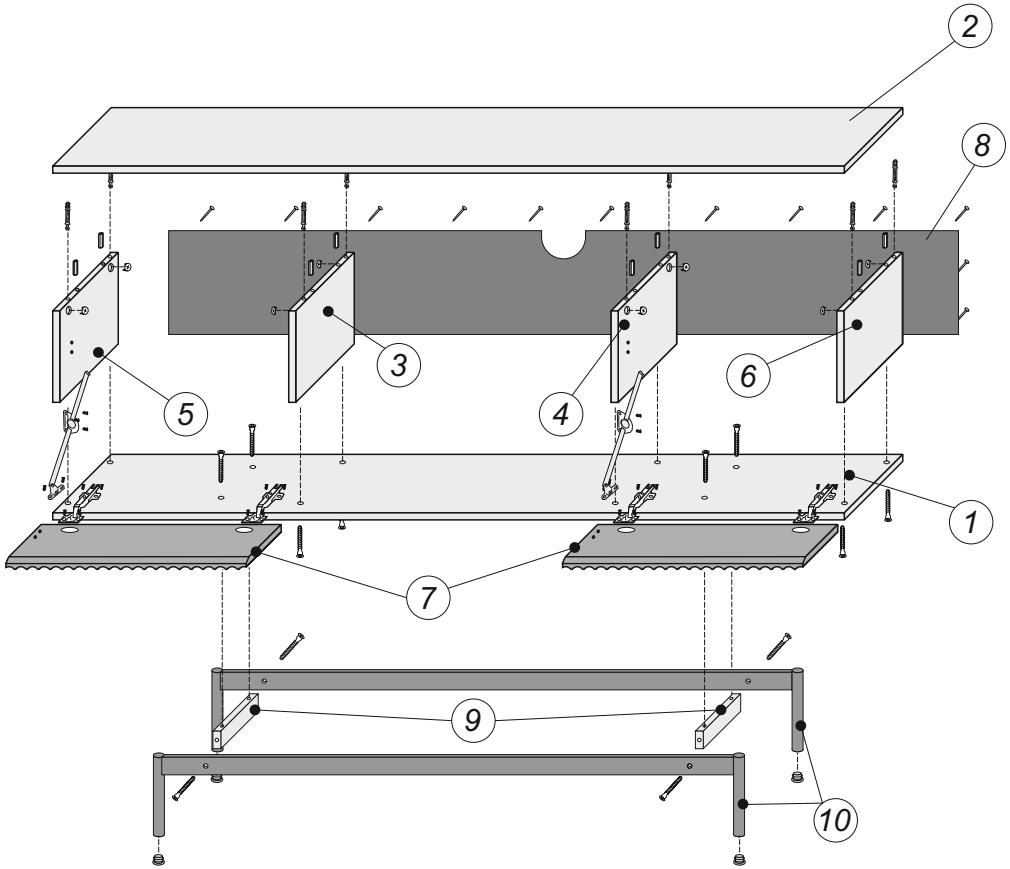

Если в Вас возникли проблемы, или есть вопросы по нашей продукции, напишите нам и мы постараемся решить ваш вопрос.

Viber WhatsApp Telegram

Техподдержка: 8-910-669-86-56

Фурнитура (1пакет)

	наименование	ед.измер.	кол.
	эксцентрик d15	шт.	8
	шток эксцентрика	шт.	8
	шкант 8х30	шт.	8
	евровинт 7х50	шт.	16
	ключ для евровинта	шт.	1
	петля накладная	шт.	4
	саморез 3,5х16	шт.	25
	гвозди	шт.	15
	ограничитель фасада	шт.	2
	заглушка для ножек D25мм	шт.	4
	заглушка пластик,цв.Черный	шт.	4
	заглушка самоклеющ.	шт.	12

ЛДСП 16мм

Поз.	Наименование	кол-во	размеры детали	
			длина	ширина
1	Дно	1	1800	400
2	Столешница	1	1800	400
3	Перегородка	1	208	400
4	Перегородка	1	208	400
5	Бок левый	1	208	400
6	Бок правый	1	208	400

ХДФ 3мм

Поз.	Наименование	кол-во	размеры детали	
			длина	ширина
8	Задн.стенка	1	1796	236

МДФ 22мм

Поз.	Наименование	кол-во	размеры детали	
			длина	ширина
7	Фасад	2	546	236

Фанера 18мм

Поз.	Наименование	кол-во	размеры детали	
			длина	ширина
9	Ребро	2	260	40

Металл

Поз.	Наименование	кол-во	размеры детали	
			длина	ширина
10	Опора	2	1350	180

Рекомендуем следующую последовательность сборки:
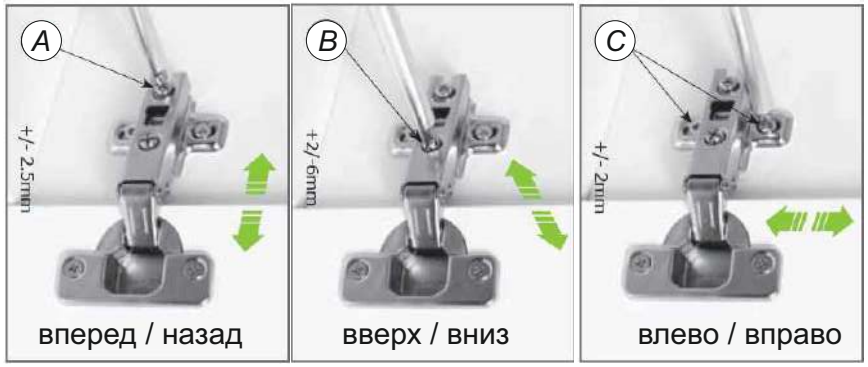
1. Бока (поз.5 и поз.6) и перегородки (поз.3 и поз.4) соединить с дном (поз.1) с помощью евровинтов.
2. На собранную конструкцию установите столешницу (поз.2) на эксцентрики и шканты.
3. Далее прикрепите заднюю стенку (поз.8) гвоздями, обратите внимание на правильность геометрии собранной тумбы.
4. Сборка подстолья: на опоры (поз.10) установить заглушки для ножек (цв.черный,D25мм), и соединить их через ребра (поз.9) с помощью евровинтов. Скройте шляпки евровинтов соответствующими заглушками.
6. Установите каркас тумбы на собранное подстолье и зафиксируйте евровинтами.
7. Установите фасады тумбы (поз.7) с помощью петель и саморезов 3,5х16 .
8. Смонтируйте ограничители фасадов с помощью саморезов 3,5х16 .
9. При необходимости произведите регулировку фасадов на тумбе при помощи отвертки (см. фото